Datenblatt

Excellence Line

555E

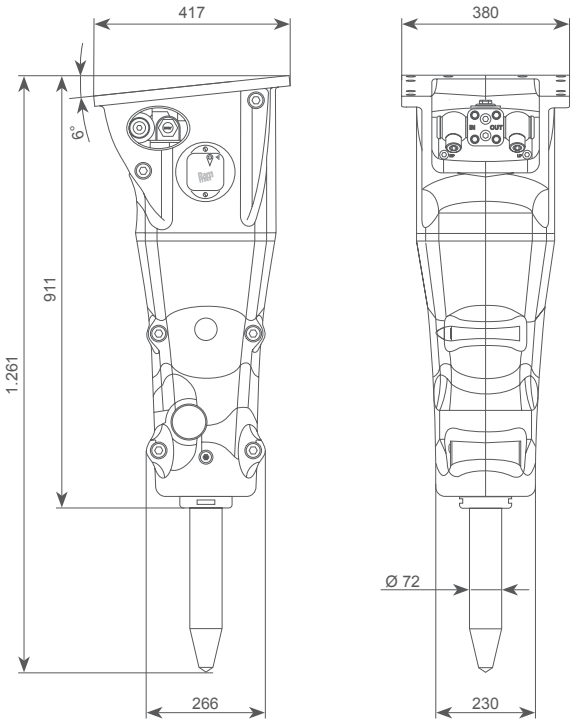

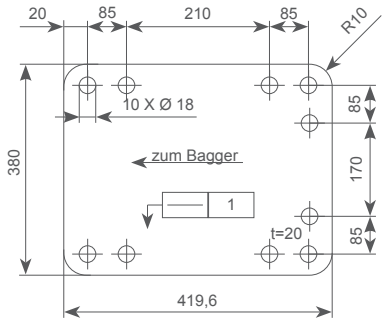

Einsatzgewicht ❶	kg	275
Betriebsdruck	bar	90...140
Druckbegrenzung ❷	bar	220
Öldurchflussbereich	l/min	36...90
Rückstaudruck max.	bar	20
Aufnahmeleistung	kW	21
Meißeldurchmesser	mm	72
Garantierter Lärmpegel ❸	dB(A)	122 (118)
Gewicht des Trägergerätes ❹	t	3,2...8,0
Vibration- und Schallgeschützt	hochwirkungsvoll als Serie	
Schmierung mit der Handpresse	Meißelpaste # 902045	
RD3 / My Fleet	Serie	
Schlagzahl ❺	min^{-1}	600...1.800
Anschlüsse		
IN - min. 19 mm Innendurchmesser	BSPP ¾"	
OUT - min. 19 mm Innendurchmesser	BSPP ¾"	
Anschluss für Arbeiten unter Wasser	nein	
Farbe	RAL 2002 RAMMER	
Öltemperatur	-20...80 °C	
Ölviskosität	20...1000 cSt	
Einsteckwerkzeuge	order code	Nutzlänge
A - Flachmeißel	BJ631	350 mm
B - Spitzmeißel	BJ633	350 mm
C - Spaten, parallel zum Ausleger	BJ635	350 mm
D - Spaten, quer zum Ausleger	BJ636	350 mm
E - Stampfplatte	BJ637	210 mm
F - Pyramidenmeißel (Ø2- 90 mm)	BJ633K3	350 mm
G - langer Spitzmeißel	BJ638	470 mm

Einsteckwerkzeuge:

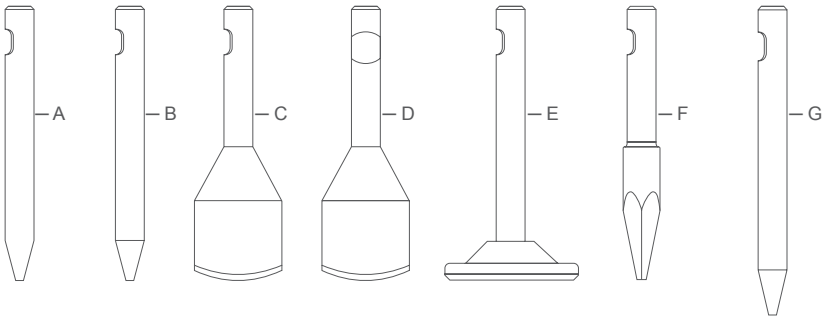

❶ Inklusive Standard-Anbauplatte und Standard-Meißel.
❷ Mindesteinstellung am Trägergerät (DBV) = aktuell gemessener Betriebsdruck des Hammers + 50 bar.
❸ Garantierter Schallleistungspegel L_{WA} in dB(A), gemäß EU-Richtlinie 2000/14/EG. Der gemessene Schallleistungspegel L_{WA} in dB(A) ist in der Klammer. (...)
❹ Das zulässige Gewicht des Anbaugerätes beim Hersteller des Trägergerätes erfragen bzw. freigeben lassen. Die Anforderungen der Anwendung bitte beachten.
❺ Die tatsächliche Schlagzahl ist abhängig von der Öldruchflußmenge, der Ölviskosität, der Temperatur und dem zu brechenden Material.
Sandvik hat diese Unterlagen sorgfältig erstellt, haftet aber nicht für Fehler oder falsche Interpretation. Lahti im April 2020 – JS

Sandvik Mining and Construction Oy ● Taivalkatu 8, P.O. Box 165 ● FI-15101 Lahti
www.rammer.com/de
Änderungen und Irrtümer vorbehalten

Stand: DE 20-16 erstellt von JS, BU Breakers